CAME

FA00604M4B

# FROG-CF
# FROG-CFI

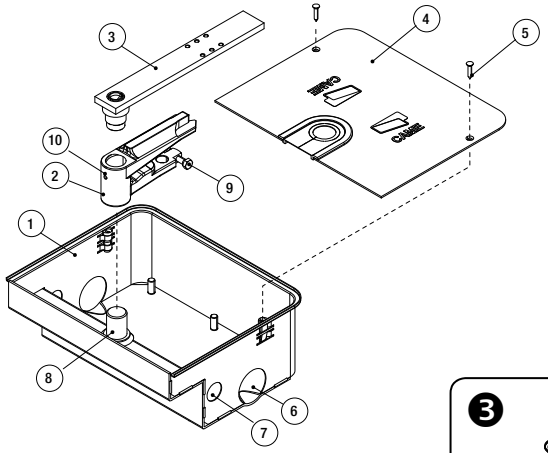


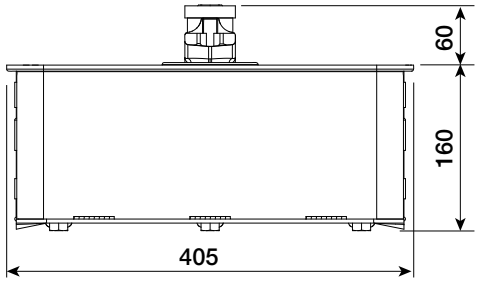


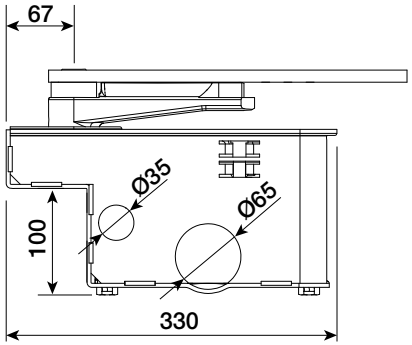


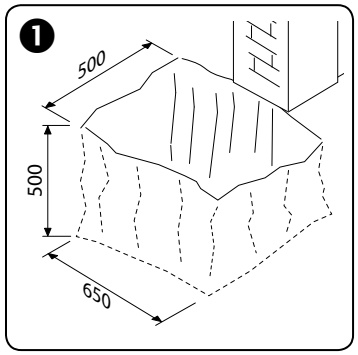


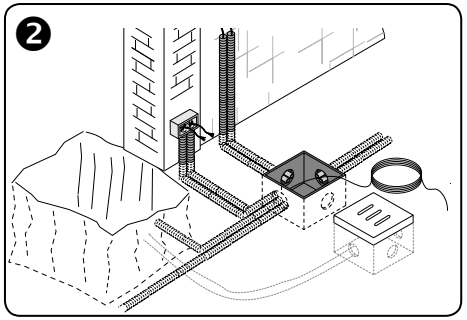


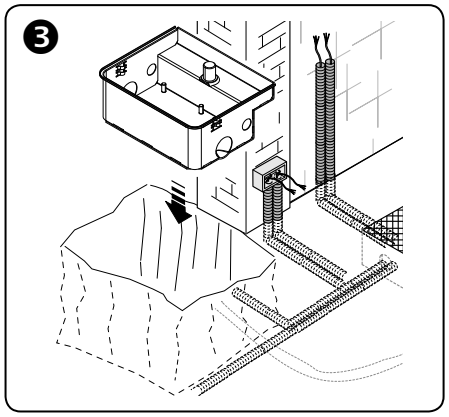


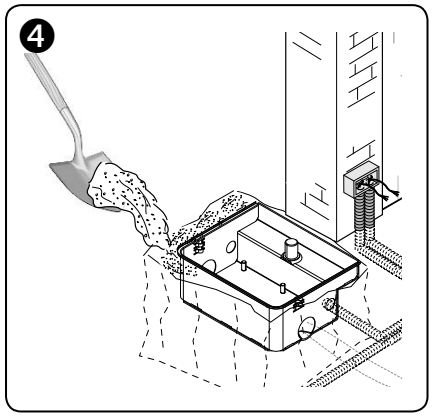


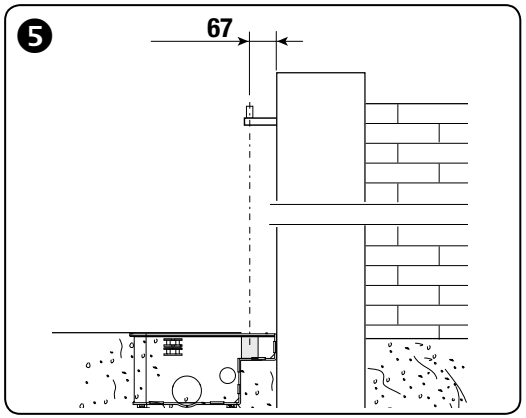


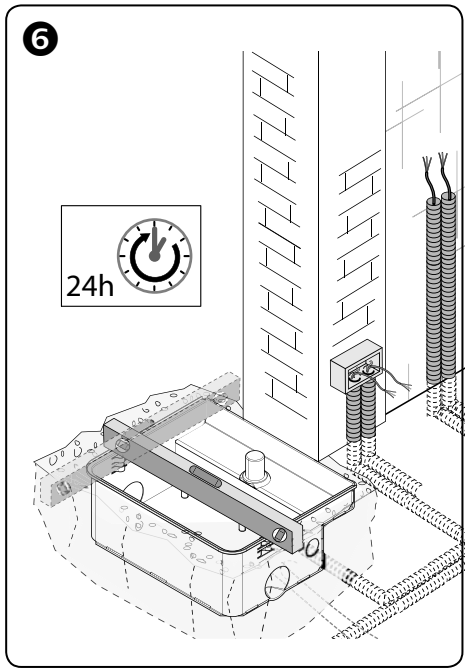


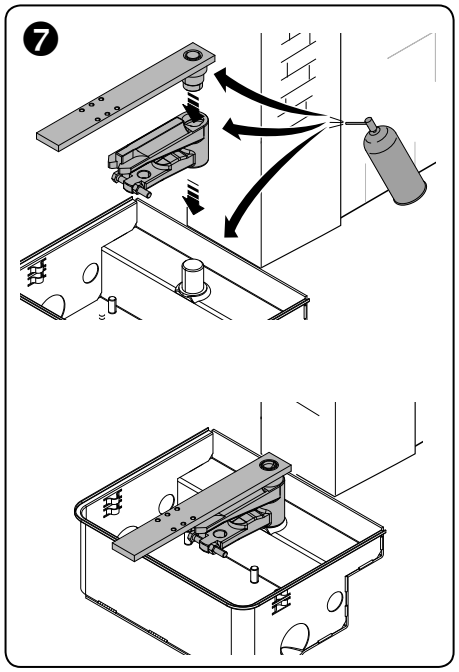


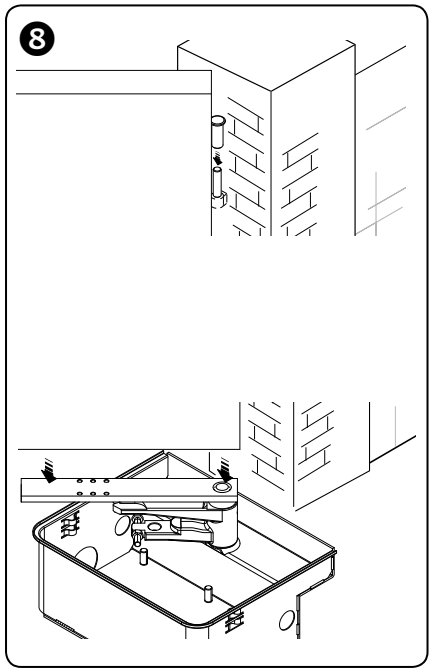


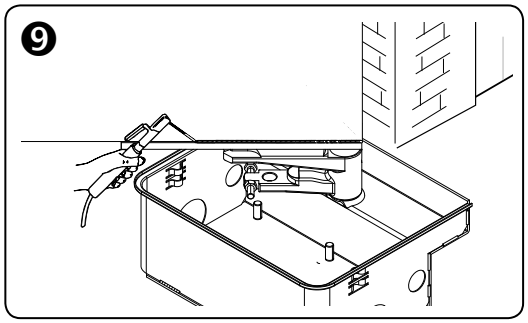


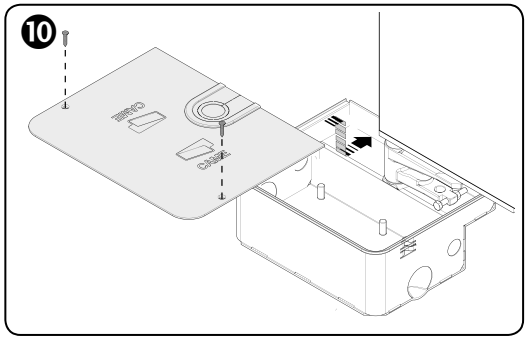


CE

| | |
|---|---|
| DE | Deutsch |
| ES | Español |
| NL | Nederlands |
| PT | Portugues |

www.came.com

CAME
safety&comfort

FA00604M4B - ver. 1 - 02/2017

# DEUTSCH

## Beschreibung

Fundamentkasten aus Stahl mit Kataphoresebeschichtung (FROG-CF) oder aus Edelstahl AISI 304 (FROG-CFI) mit Entriegelungshebel, Torbeschlag und Einstellschraube für die Einstellung der Endlage im Auflauf.

## Beschreibung der Bestandteile

1. Fundamentkasten
2. Entriegelungshebel
3. Torbeschlag
4. Kastendeckel
5. Schrauben zur Befestigung des Deckels UNI6955 Ø 6,3 x 32
6. Drainageloch
7. Kabeldurchlass
8. Zapfen
9. Einstellschraube für die Einstellung der Endlage im Auflauf
10. Schmiernippel

## Montage

⚠ *Die folgenden Abbildungen dienen als Beispiel. Der Monteur wählt die beste Lösung.*

Grube für den Fundamentkasten graben ❶.

Die notwendigen Verteilerschachteln und Leerrohre für den Anschluss zum Kabelschacht und dem Drainagerohr vorsehen.
📖 N.B.: die Anzahl der Kabelschläuche hängt vom Anlagentyp und den vorgesehenen Zusatzgeräten ab ❷.

Fundamentkasten bündig zum Torpfeiler in der Grube versenken, darauf achten, dass die Kabelschläuche und das Drainagerohr durch die dafür vorgesehenen Löcher gehen ❸.

Grube mit Beton auffüllen ❹.

Den Fundamentkasten nivellieren und dafür sorgen, dass der Zapfen des Fundamentkastens mit dem oberen Scharnier übereinstimmt ❺.

Mindestens 24 Stunden fest werden lassen.
Das Kasteninnere von Betonresten befreien ❻.

Den Drehzapfen des Fundamentkastens, den Einrasthebel und den Zapfen des Torbeschlags schmieren ❼.

Torflügel montieren, dabei das obere Scharnier einstecken ❽.

Den Torflügel sorgsam am Torbeschlag befestigen bzw. verschweißen.
Überprüfen, dass sich der Torflügel problemlos öffnet und schließt ❾.

Den Deckel mit den mitgelieferten Schrauben befestigen ❿.

## Wartung

Den Entriegelungshebel regelmäßig mit Hilfe des Schmiernippels schmieren.

Das Produkt entspricht den geltenden Bezugsnormen.

**ABBAU UND ENTSORGUNG**- Die Bestandteile der Verpackung (Pappe, Kunststoff usw.) können mit dem normalen Hausmüll entsorgt werden. Die Bestandteile des Produkts (Metall, Platinen, Batterien usw.) müssen getrennt gesammelt und entsorgt werden. Vor der Entsorgung, die am Montageort geltenden Vorschriften prüfen.

NICHT IN DIE UMWELT GELANGEN LASSEN!

DER INHALT DER ANLEITUNG KANN JEDERZEIT OHNE VORANKÜNDIGUNG GEÄNDERT WERDEN.

ALLE MASSANGABEN IN MM - SOFERN NICHT ANDERS ANGEGEBEN.

FA00604M4B - ver. 1 - 02/2017

# ESPAÑOL

## Descripción

Cajón enterrado de acero con tratamiento de cataforesis (FROG-CF) o de acero AISI 304 (FROG-CFI), completo con palanca de enganche de desbloqueo, brida de fijación a la cancela y tornillo de regulación del punto de final de carrera en apertura.

## Descripción de las piezas

1. Cajón enterrado
2. Palanca de enganche del desbloqueo
3. Brida para fijación a la cancela
4. Tapa para cajón
5. Tornillos de fijación de la tapa UNI6955 Ø 6,3 x 32
6. Agujero para drenaje
7. Agujero para paso de cables
8. Perno
9. Tornillo de regulación del final de carrera en apertura
10. Engrasador

## Instalación

⚠ *Las ilustraciones presentadas a continuación son estimativas. El instalador debe elegir la solución más acorde con las exigencias.*

Excavar el hoyo para el cajón ❶.

Preparar las cajas de derivación y los tubos corrugados necesarios para efectuar las conexiones con la boca de derivación y para el tubo de drenaje.

📖 El número de tubos depende del tipo de instalación y de los accesorios previstos ❷.

Poner el cajón adosado al pilar, prestando atención en que los tubos corrugados y el tubo de drenaje pasen a través de los orificios previstos ❸.

Llenar el hoyo con hormigón ❹.

Nivelar el cajón a ras del suelo y ubicar el perno alineado con la bisagra superior de la cancela ❺.

Dejar solidificar durante por lo menos 24 horas.

Eliminar los residuos de hormigón presentes en el interior del cajón ❻.

Lubricar el perno del cajón enterrado, la palanca de enganche y el perno ❼.

Montar la hoja de la cancela ensartando la bisagra superior ❽.

Fijar o soldar cuidadosamente la hoja al estribo de fijación sobre la cancela.

Comprobar que la hoja se abra y se cierre sin dificultad ❾.

Fijar la tapa con los tornillos suministrados ❿.

## Mantenimiento

Lubricar periódicamente con el engrasador la palanca de enganche del desbloqueo.

El producto es conforme a las Directivas pertinentes vigentes.

**PUESTA FUERA DE SERVICIO Y ELIMINACIÓN** - Los componentes del embalaje (cartón, plásticos, etc.) se pueden considerar como residuos sólidos urbanos. Los componentes del producto (metal, tarjetas electrónicas, baterías, etc.) se tienen que desmontar y eliminar por separado. Para las modalidades de eliminación cabe ajustarse a las reglas vigentes en el lugar donde ha sido efectuada la instalación.

¡NO TIRAR AL MEDIOAMBIENTE!

LOS CONTENIDOS DEL MANUAL SON SUSCEPTIBLES DE MODIFICACIÓN EN CUALQUIER MOMENTO Y SIN OBLIGACIÓN DE PREVIO AVISO.

LAS MEDIDAS, SALVO INDICACIÓN CONTRARIA, SON EN MILÍMETROS.

# NEDERLANDS

## Beschrijving

Behuizing van staal met cataforesecoating (FROG-CF) of van staal AISI 304 (FROG-CFI), inclusief koppelingshendel voor ontgrendeling, beugel voor bevestiging aan het hek en stelschroef voor de eindaanslag bij het openen.

## Beschrijving van de onderdelen

1. Behuizing voor in de grond
2. Koppelingshendel ontgrendeling
3. Beugel voor bevestiging aan hek
4. Deksel behuizing
5. Bevestigingsschroeven deksel UNI6955 Ø 6,3 x 32
6. Opening voor afvoer
7. Opening voor kabeldoorgang
8. Pen
9. Stelschroef voor de eindaanslag bij openen
10. Smeernippel

## Installatie

⚠ *De volgende illustraties dienen slechts als voorbeelden. De technicus die het systeem installeert zal de meest geschikte oplossing moeten kiezen.*

Graaf een gat voor de behuizing ❶.

Plaats de aftakdozen en ribbelbuizen die nodig zijn voor de aansluiting aan de verdeelschacht en voor de afvoerbuis.
📖 Het aantal buizen hangt af van het systeem en de te gebruiken uitrustingen ❷.

Plaats de behuizing tegen de kolom en zorg ervoor dat de ribbelbuizen en de afvoerbuizen door de daarvoor bestemde openingen lopen ❸.

Vul het gat met beton ❹.

Nivelleer de behuizing met de grond en plaats de pen in lijn met het bovenste scharnier van het hek ❺.

Laat het in minstens 24 uur hard worden.
Verwijder de betonresten uit de binnenkant van de behuizing ❻.

Smeer de pen van de behuizing, de koppelingshendel en de pen ❼.

Monteer de vleugel van het hek door het bovenste scharnier te plaatsen ❽.

Bevestig of las de vleugel zorgvuldig aan de bevestigingsbeugel van het hek.
Controleer of de vleugel zonder problemen kan openen en sluiten ❾.

Bevestig het deksel met de meegeleverde schroeven ❿.

## Onderhoud

Smeer regelmatig de koppelingshendel voor de ontgrendeling met de smeernippel.

Het product is conform de geldende toepasselijke richtlijnen.

**ONTMANTELING EN AFVALVERWERKING** - De verpakkingsonderdelen (karton, plastic, etc.) kunnen met het stedelijk afval worden verwerkt. De productonderdelen (metalen, printplaten, batterijen, etc.) moeten worden gescheiden. Raadpleeg voor de afvalverwerkingswijzen de geldende wetgeving in het land van installatie.

VERVUIL HET MILIEU NIET MET AFVAL!

DE INHOUD VAN DEZE HANDLEIDING KAN OP ELK OGENBLIK EN ZONDER VERPLICHTING TOT WAARSCHUWING VOORAF WORDEN GEWIJZIGD.

DE MATEN ZIJN, TENZIJ ANDERS VERMELD, IN MILLIMETERS.

# PORTUGUÊS

## Descrição

Caixa de fundação em aço com tratamento em cataforese (FROG-CF) ou em aço AISI 304 (FROG-CFI), com alavanca de engate desbloqueio, suporte de fixação no portão e parafuso para afinação do ponto de fim de curso na abertura.

## Descrição de suas partes

1. Caixa para ser enterrada
2. Alavanca de desbloqueio
3. Suporte de fixação ao portão
4. Tampa da caixa
5. Parafuso de fixação de tampa UNI6955 Ø 6,3 x 32
6. Furo para drenagem
7. Furo para passagem de cabos
8. Pino
9. Parafuso de afinação do fim de curso na abertura
10. Lubrificador

## Instalação

⚠ *As ilustrações seguintes são exemplos. Cabe portanto ao instalador a escolha da solução mais adequada.*

Faça a cavidade para a caixa. ❶.

Prepare as caixas de derivação e os tubos necessários para as ligações ao poço de derivação e para o tubo de drenagem.

📖 O número de tubos depende do tipo de instalação e dos acessórios previstos ❷.

Posicione a caixa junto ao pilar a prestar atenção para que os tubos necessários e o tubo para a drenagem passem através dos furos preparados ❸.

Preencha a cavidade com cimento ❹.

Nivele a caixa no chão e coloque o pino em paralelo com o eixo da dobradiça superior do portão ❺.

Deixe solidificar por 24 horas no mínimo.

Limpe a parte interna da caixa de eventuais resíduos de cimento ❻.

Lubrifique o pino da caixa de fundação, a alavanca de engate e o pino ❼.

Monte a folha do portão a introduzir a dobradiça superior ❽.

Fixe ou prenda firmemente a folha no suporte de fixação no portão.

Verifique se a folha se abre e se fecha com facilidade ❾.

Fixe a tampa com os parafusos ❿.

## Manutenção

Lubrifique periodicamente a alavanca de engate e desbloqueio com o lubrificador.

O produto respeita as diretivas de referência vigentes.

**DESMANTELAMENTO E ELIMINAÇÃO** - Os componentes da embalagem (papelão, plásticos, etc.) são considerados resíduos sólidos urbanos. Os componentes do produto (metais, placas eletrónicas, baterias, etc.) devem ser separados e eliminados de forma diferenciada. Para as modalidades de eliminação verifique a legislação vigente no local da instalação.

NÃO DEIXE NO MEIO AMBIENTE!

O CONTEÚDO DESTE MANUAL DEVE SER CONSIDERADO SUSCETÍVEL DE ALTERAÇÕES A QUALQUER MOMENTO E SEM OBRIGAÇÃO DE PRÉVIO AVISO.

SE NÃO INDICADO DIVERSAMENTE, AS MEDIDAS SÃO EM MILÍMETROS.